CATÁLOGO DO ITEM IMPORTADO
Pleito de Inclusão de Ex-Tarifário

Número de Controle SDIC	NCM	Sugestão de descrição do ex-Tarifário
D165-21I	7320.20.90	Mola; contendo aço mola; com diâmetro externo de dimensão nominal de 34,75 mm, altura da seção transversal do fio com dimensão nominal de 5,08 mm, largura da seção transversal do fio com dimensão nominal de 3,81 mm e comprimento total de dimensão nominal de 32,60 mm; para fabricação de polias desacopladoras de alternador; com função de garantir que a tensão seja mantida, absorver e dissipar vibrações e oscilações ; com aplicação em automóveis.

1. Especificações técnicas detalhadas da autopeça

(características quantitativas e qualitativas, por exemplo: dimensões, materiais de fabricação, especificações de trabalho/funcionamento [torque, potência, resistência, tensão, corrente, dureza, vazão, condutibilidade, temperatura etc.], características de hardware, software, características físicas, dentre outras inerentes a cada produto):

Diâmetro externo de dimensão nominal de 34,75 mm, altura da seção transversal do fio com dimensão nominal de 5,08 mm, largura da seção transversal do fio com dimensão nominal de 3,81 mm e comprimento total de dimensão nominal de 32,60 mm

2. Imagens da autopeça importada e/ou desenho esquemático *(obrigatório conter as principais dimensões em milímetros):*

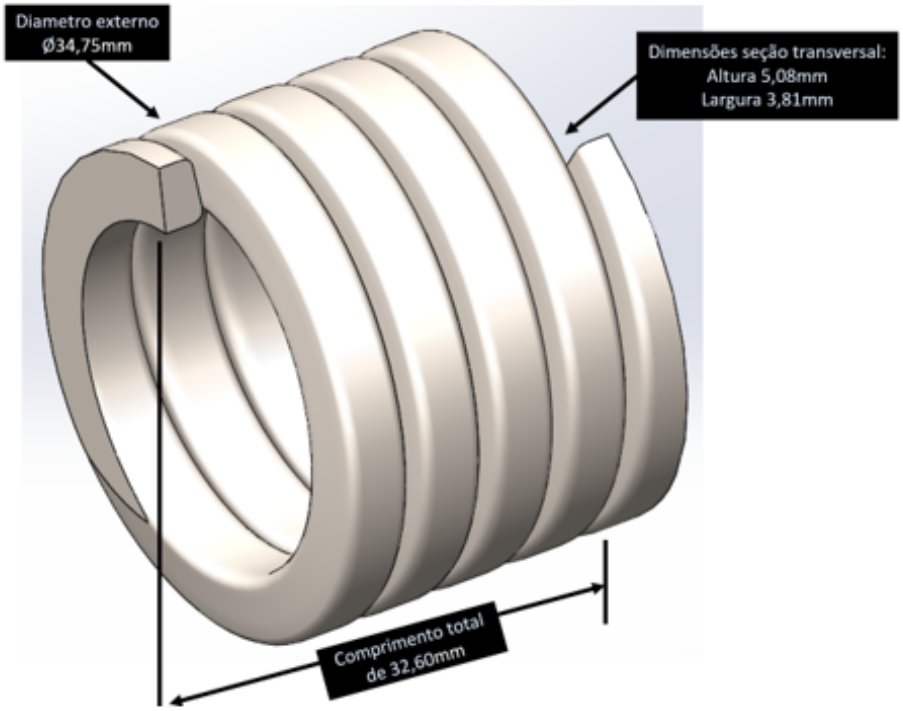

3. Aplicação do item importado *(em qual produto fabricado pela empresa pleiteante o item importado será incorporado).*

Aplicado em: polias desacopladoras de alternador

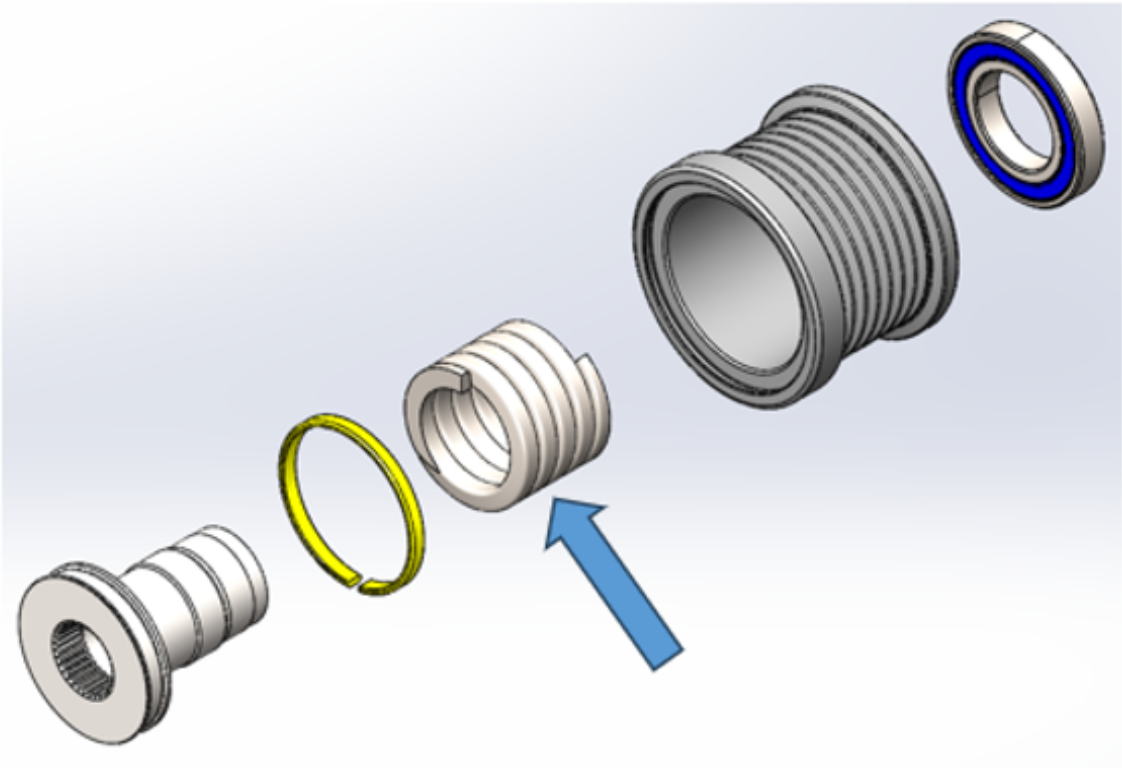

4. Função do item importado no produto fabricado pela empresa pleiteante do ex-tarifário:

Garantir que a tensão seja mantida, absorver e dissipar vibrações e oscilações
Veículos(s): automóveis